Abaco infissi stato di fatto - scala 1:50

PORTE ESTERNE

PE-01 pz.2

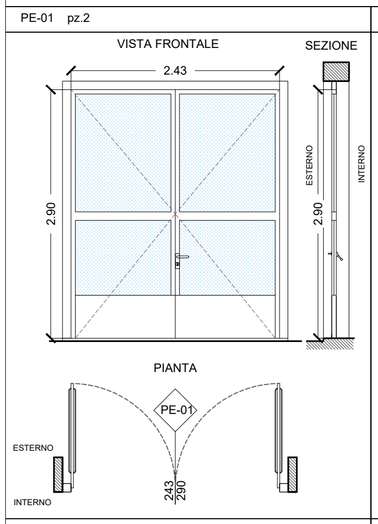

PORTA ESTERNA
DIMENSIONI TOTALI: 243x300 cm
- Infissi con telaio in alluminio
- Pannello anta in vetro
- 1 serramento apribile a doppio battente con maniglione antipanico (243x290)

PE-02 pz.2

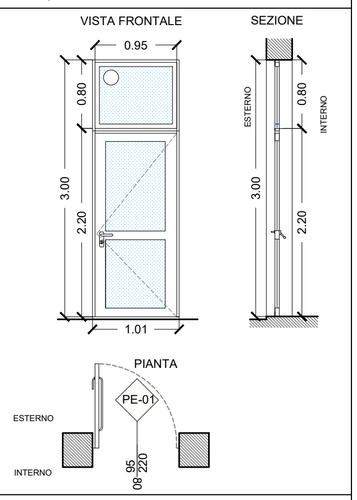

PORTA ESTERNA
DIMENSIONI TOTALI: 95x300 cm
- Infissi con telaio in alluminio
- Pannello anta in vetro
- 1 serramento apribile a battente singola con maniglione antipanico (95x220)
- sopraluce con pannello in vetro fisso (95x80)

FINESTRE ESTERNE

FN-01 pz.17

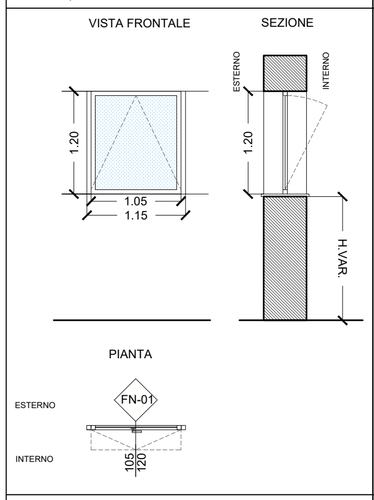

FINESTRA
DIMENSIONI TOTALI: 105x120 cm
- Infissi con telaio in alluminio
- Pannello anta in vetro
- 1 serramento apribile a vasistas (105x120)

FN-02 pz.4

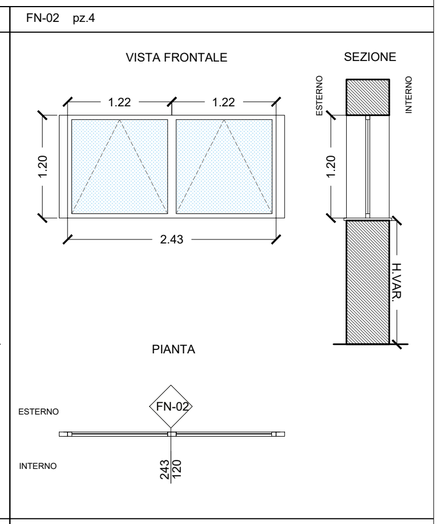

FINESTRA
DIMENSIONI TOTALI: 243x120 cm
- Infissi con telaio in alluminio
- Pannello anta in vetro fisso

PORTE INTERNE

PI-01 pz.6

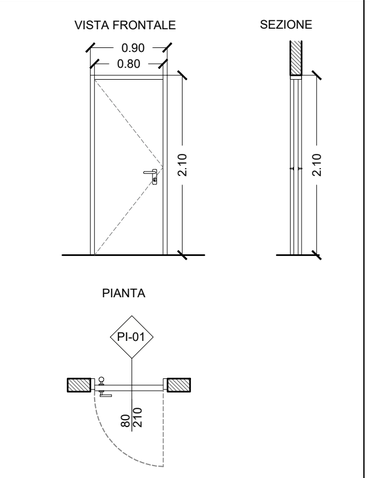

PORTA INTERNA
DIMENSIONI TOTALI: 80x210 cm
- Infissi con telaio in legno
- Pannello anta in legno
- 1 serramento apribile battente singolo con maniglia

PI-02 pz.1

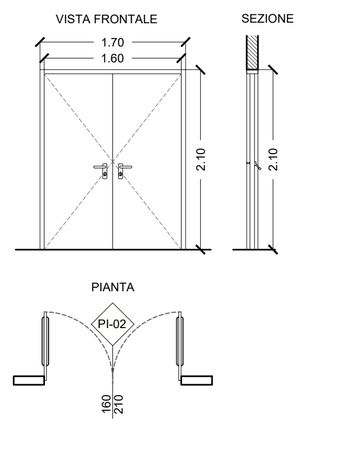

PORTA INTERNA
DIMENSIONI TOTALI: 160x210 cm
- Infissi con telaio in acciaio
- Pannello anta in acciaio
- 1 serramento apribile a doppio battente con maniglione

PI-02 pz.1

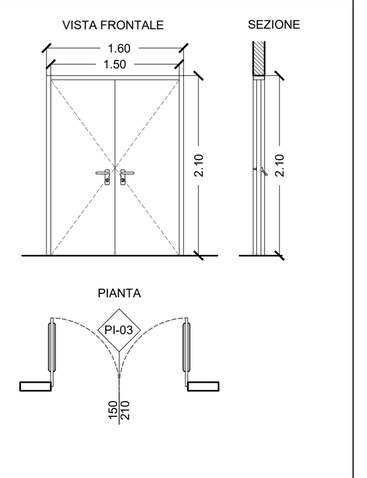

PORTA INTERNA
DIMENSIONI TOTALI: 150x210 cm
- Infissi con telaio in acciaio
- Pannello anta in acciaio
- 1 serramento apribile a doppio battente con maniglione

Legenda

ETICHETTE INFISSI

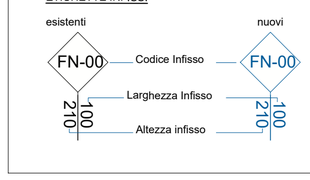

Key-Map piano terra

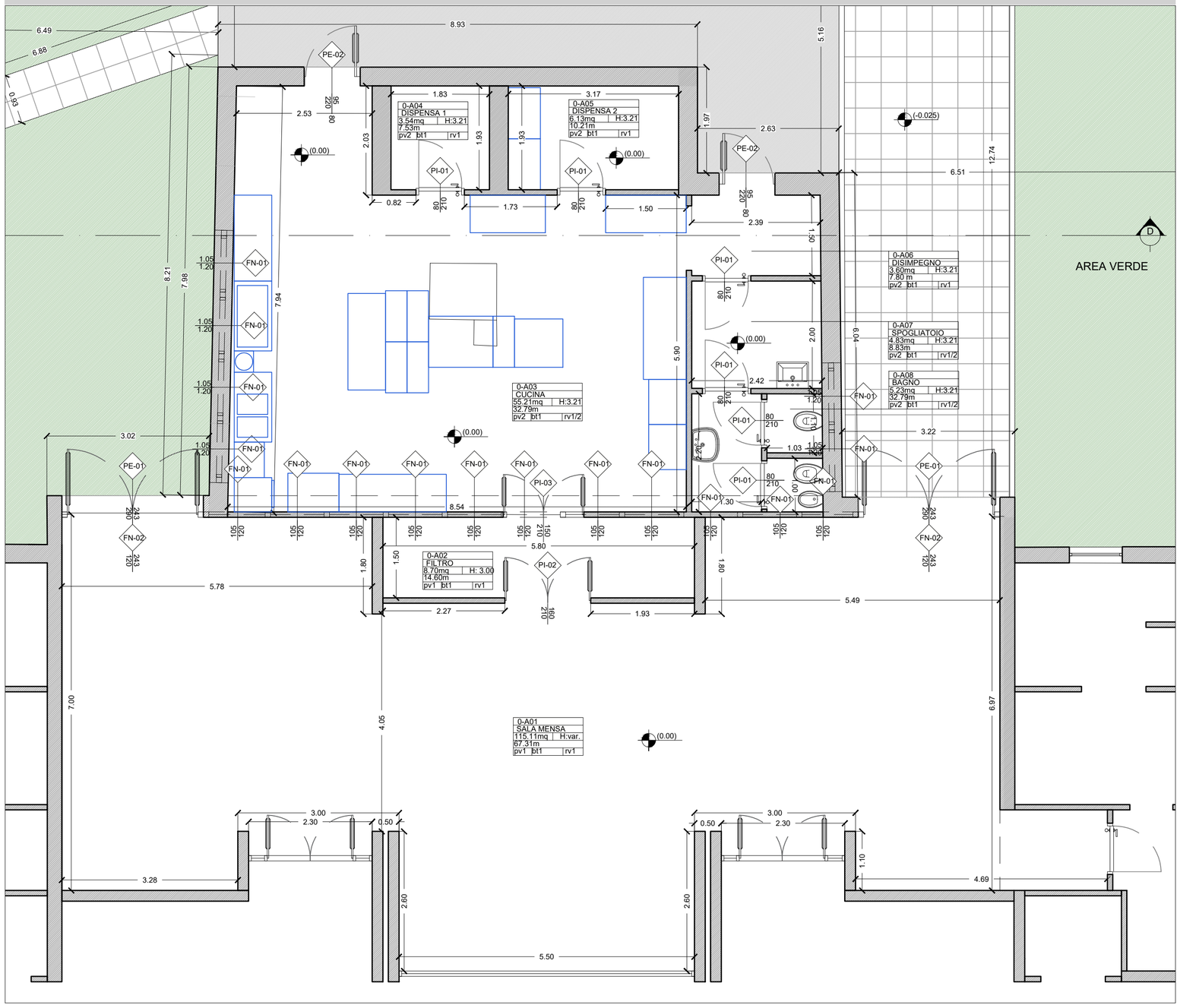

PROGETTO ESECUTIVO

Comune di Monteprandone

P.N.R.R. Missione 4 – Istruzione e Ricerca – Componente 1 – Potenziamento dell'offerta dei servizi di istruzione: dagli asili nido alle Università – Investimento 1.2: Piano di estensione del tempo pieno e mense.
AMPLIAMENTO MENSA SCOLASTICA PRESSO SCUOLA DI INFANZIA COLLE GIOIOSO

ELABORATO GRAFICO | AR_ARCHITETTONICO

AR 004 — Stato di fatto - Abaco degli infissi — SCALA 1:50

PROGETTAZIONE

Ing. Daniele Iacoboni
Via Dante Alighieri 4 - 64011 Alba Adriatica (TE)
e-mail: iacobonidaniele@gmail.com
PEC: daniele.iacoboni@ingte.it

ORDINE DEGLI INGEGNERI - TERAMO
1682 IACOBONI dott. DANIELE
INGEGNERE CIVILE E AMBIENTALE

COMMITTENTE

Comune di Monteprandone
Piazza dell'Aquila, 1 - 63076 Monteprandone AP
Partita IVA: 00376950440

Il R.U.P. Geom. Pino Cori.....

AGGIORNAMENTO	DATA	DESCRIZIONE	REDATTO	VERIFICATO	APPROVATO
0	Gennaio 2023	Emissione	D.I.	D.I.	D.I.
1	Marzo 2023	Revisione	D.I.	D.I.	D.I.